hülsta

Die Möbelmarke.

Madera

4/18

D

Typenliste

www.huelsta.com

WOHNEN

MADERA WOHNEN

In Leichtigkeit wohnen

MADERA ist für anspruchsvolle Feingeister gemacht. Sein Charme liegt in einer besonders filigranen Linie: Das feine Fugenspiel und fühlbar leichte Elemente schenken dem Raum Licht und Luft und gestalten ihn im Zusammenspiel mit nachhaltigem Holz, elegantem Lack und Glas.

Graziles Design
Bei der Gestaltung von MADERA stand anmutige Finesse im Fokus: Die Linien wirken durch zarte Materialstärken elegant, die Fugen filigran. Elegante Solitäre finden sich zu anmutigen Arrangements zusammen.

Lack trifft Holz
In den kombinierbaren Formen und Fronten von MADERA treffen sich Eiche, Europäischer Ahorn oder Kernnussbaum zum Dialog mit hochwertigen Lacken in Quarz und Anthrazit. Dekorative Glaselemente perfektionieren den filigranen Charakter.

Variable Funktionen
Charakteristisch für MADERA ist ein asymmetrisches Frontdesign für Vitrinen, Hängeelemente, Sideboards und Funktionselemente mit Schubfächern, Klappen und Türen. Ein Kabelmanagement ist in die Lowboards integriert, der Infrarot-Repeater optional.

Inhaltsverzeichnis

	Seite
Programmeinführung, Ausführungsübersichten	2-3
Vorzugskombinationen	5
Vorschlagskombinationen	6-7
2 Raster Lowboards	8-9
Media-Zubehör für Lowboards	10-11
4 Raster Sideboards, 4 Raster Raumteiler-Sideboards, 8 Raster Highboards, 9 Raster Einzelmöbel/Vitrinen, Regale	12-13
2-6 Raster Hänge-Elemente, 3 Raster Hänge-Lowboards, 6 Raster Hänge-Paneel, 2 Raster Winkelborde, 1 Raster Aufsatz-Paneele, Tagesliege, Polsterrolle	14-15
Zubehör für Schubladen	16
Beleuchtung, Funkfernbedienung, Sonderanfertigungen	17
Allgemeine Informationen:	
Schaltmöglichkeiten für Beleuchtung	18-19
Kabeldurchlässe	20
Wichtige Hinweise: Wandbeschaffenheit / Montageanleitung	21

Ausführungsübersichten

Modell-Nr.	Ausführungen	Modell-Nr.	Regale, 2-6 Raster Hänge-Elemente	Modell-Nr.	2 Raster Hänge-Elemente mit Glasfach, Winkelborde, Aufsatzpaneele
696 **051** **053**	Europäischer Ahorn Eiche Natura Kernnussbaum Natura	**696** **051** **053**	Europäischer Ahorn Eiche Natura Kernnussbaum Natura	**664** **665**	Strukturlack-quarz Strukturlack-anthrazit
	Einige Möbel mit Lackausführung in: Strukturlack-quarz Strukturlack-anthrazit				

Matratze der Tagesliege, Polsterrolle

hülsta-Bezugskollektion

hülsta-Bezugskollektion: siehe Typenliste „hülsta-Bezugskollektion“!

Ausführungserklärung

Ausführungen Bauteile in Holzausführung bei:
Lowboards, Bauteile von Sideboards, Highboards, Einzelmöbel und Vitrinen, Regalelemente, Hängeelemente, Hänge-Paneel, Aufsatzpaneele

Hellgraues Raster in den Zeichnungen = Bauteile in Holzausführung

Holz

Ausführungen Bauteile in Lackausführung bei:
Sockel der Elemente, Winkelborde, Ablagebord vom Hängepaneel, Bauteile von Sideboards, Highboards, Einzelmöbel, Hängeelemente und Vitrinen

Dunkelgraues Raster in den Zeichnungen = Bauteile in Lackausführung

Lack

Glasausführungen:
Glasfronten und Glas-Einlegeböden aus Klarglas.
Glas-Einlegeböden der Regalelemente, Glasborde des Hänge-Paneels und der Winkelborde in Lackausführung

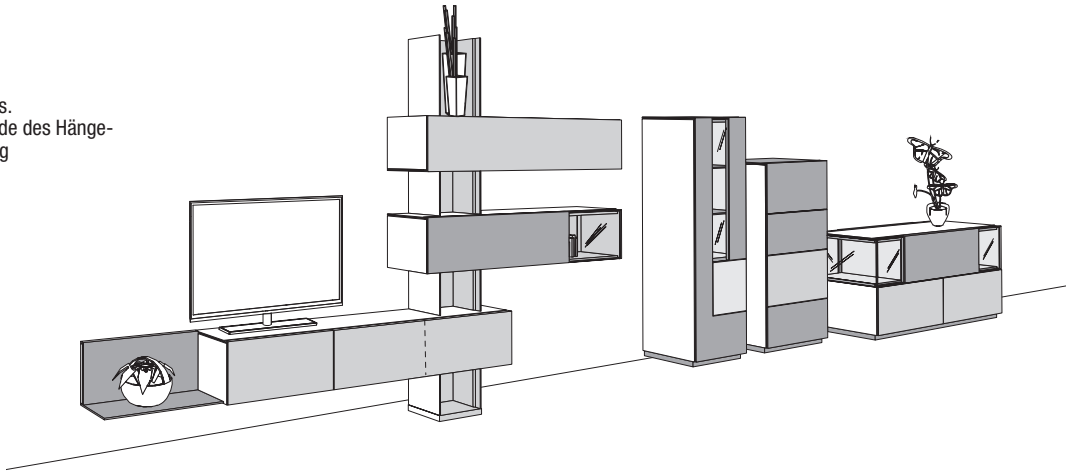

Wichtige Hinweise

Glasausführungen:
Glasfronten und Glas-Einlegeböden aus Klarglas.
Glas-Einlegeböden der Regalelemente, Glasborde des Hänge-Paneels und der Winkelborde in Lackausführung

Standard-Innenausstattung:
Hinter Türen sind im Abstand von 2 Rastern Holz-Einlegeböden und hinter Glastüren Glas-Einlegeböden eingeplant.

Schubkastenzargen in grau

Hängeelemente:
Hängeelemente grundsätzlich inkl. Hängebeschlag

hülsta-Push-to-open: Schubladen und Klappen mit hülsta-Push-to-open

Kombinationen von bodenstehenden und hängenden Elementen:
Werden bodenstehende und hängende Elemente innerhalb einer Möbelplanung kombiniert, dürfen bauseits im Bereich der bodenstehenden Elemente keine Sockelleisten vorhanden sein bzw. müssen entfernt werden.

Max. Belastung:
Max. Belastung von Holz- und Glasböden, Holz- und Glasborden (bis 70,4 cm Breite) sowie Schubladen: 25 kg
Max. Belastung von Holz- und Glasböden sowie Holz- und Glasborden (zwischen 70,4 und 105,6 cm Breite): 15 kg; ab 105,6 cm Breite: 10 kg
Max. Belastung von Abdeckplatten: 35 kg pro laufendem Meter für bodenstehende Elemente. Bitte beachten Sie zudem ggf. vorhandene max. Belastungsangaben bei einzelnen Typen im Innenteil!

Kennzeichnungen an den Typenlistenzeichnungen / Montagehinweise für Hängeelemente

Kennzeichnungen an den Typenlistenzeichnungen / Montagehinweise für Hängeelemente
Der Großteil der Möbel hat zwei Wandbefestigungspunkte (= Anzahl an Trägerplatten), wenn diese als Hängeelemente eingeplant werden. Dieses wird nicht explizit in der Typenliste erwähnt. Bei einer abweichenden Anzahl an Wandbefestigungspunkten (= Trägerplatten) wird dieses an den Zeichnungen in der Typenliste mit Zahlen in schwarzen Feldern gekennzeichnet. Beachten Sie bitte hierzu unbedingt die Informationen und Hinweise im Kapitel „Wandbeschaffenheit"!

3
4

Informationen zu den Zeichnungen

Geteilte Schubkastenzargen:
Bei den Schubladen mit den Frontbreiten 123,6 cm, 141,2 cm, 176,4 cm und 194,4 cm werden geteilte Schubkastenzargen eingesetzt (in den Zeichnungen werden die Mittelseiten durch gestrichelte Linien angedeutet). Damit Sie das passende Zubehör für die Schubladen einplanen können, werden die effektiven Innenbreiten (= Fachbreiten) der Schubladen an den Zeichnungen der Elemente abgebildet.

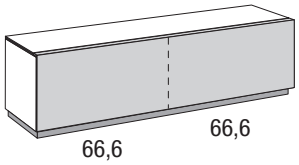

Gestaltungsmöglichkeiten

Vorzugskombinationen

Vorzugskombinationen sind preisreduzierte Zusammenstellungen, deren Preisvorteil an eine unveränderte Zusammenstellung gebunden ist.
Die Vorzugskombinationen können um eventuelles Zubehör ergänzt werden. Dieses wird gegen Aufpreis berechnet.

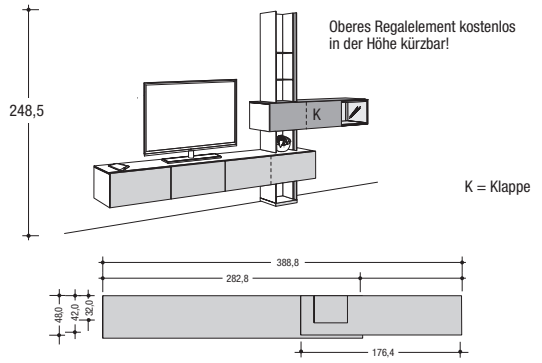

	Hänge-Lowboard mit 3 Schubladen	Hänge-Lowboard mit 3 Klappen	Hänge-Lowboard mit 1 Schublade, 1 Klappe und 1 Schublade
wie Abb. spiegelb.	**990001** **991001**	**990101** **991101**	**990201** **991201**

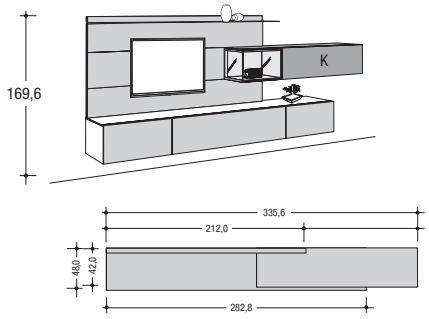

	Lowboard mit 3 Schubladen	Lowboard mit 3 Klappen	Lowboard mit 1 Schublade, 1 Klappe und 1 Schublade
wie Abb. spiegelb.	**990002** **991002**	**990102** **991102**	**990202** **991202**

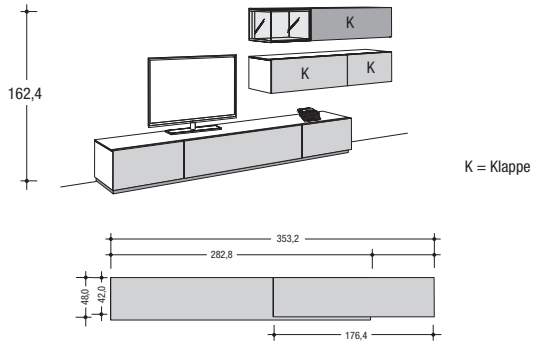

	Lowboard mit 3 Schubladen	Lowboard mit 3 Klappen	Lowboard mit 1 Schublade, 1 Klappe und 1 Schublade
wie Abb. spiegelb.	**990003** **991003**	**990103** **991103**	**990203** **991203**

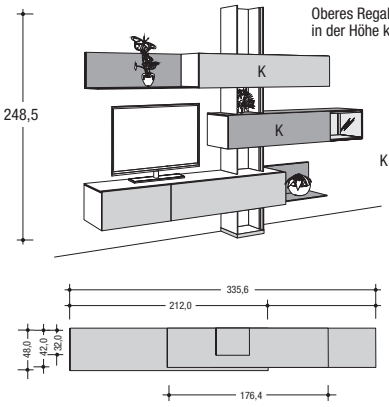

ICO 2 NIC 0 AWA 1 RDS 7
INTERIOR INNOVATION selection

Das Beste aus allen Bereichen des Interior Designs zu entdecken und auszuzeichnen, ist das Ziel der **ICONIC AWARDS**. Auf Initiative des Deutschen Bundestages ins Leben gerufen und von der deutschen Industrie gestiftet setzt sich der „Rat für Formgebung“ seit über 60 Jahren im Bereich Interior Innovationen ein. Wir sind stolz darauf, diese Auszeichnungen für das Programm MADERA erhalten zu haben.

	Hänge-Lowboard mit 2 Schubladen	Hänge-Lowboard mit 2 Klappen	Hänge-Lowboard mit 1 Schublade und 1 Klappe
wie Abb. spiegelb.	**990004** **991004**	**990104** **991104**	**990204** **991204**

Hellgraues Raster in den Zeichnungen = Bauteile in Holzausführung

Holz

Dunkelgraues Raster in den Zeichnungen = Bauteile in Lackausführung

Lack

Vorschlagskombinationen

Als Alternative zu einer individuellen Planung aus dem Gesamtprogramm besteht die Möglichkeit, unter gestalteten Vorschlagskombinationen auszuwählen. Diese erleichtern die Planung. Die Vorschlagskombinationen können um eventuelles Zubehör ergänzt werden. Dieses wird gegen Aufpreis berechnet.

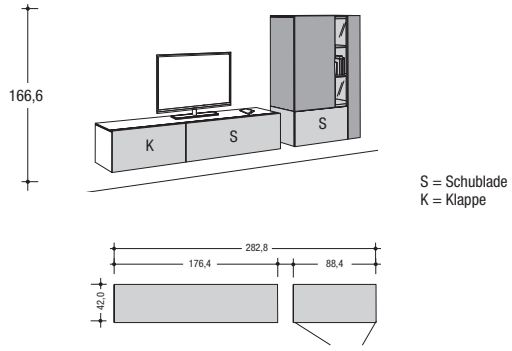

wie Abb. spiegelb.

980002
981002

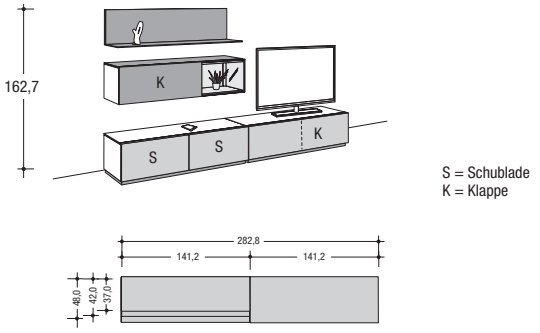

wie Abb. spiegelb.

980003
981003

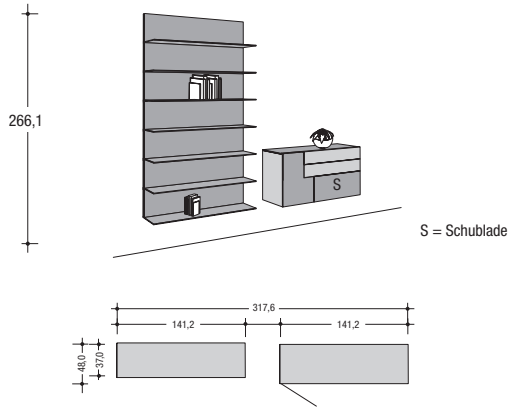

wie Abb. spiegelb.

980004
981004

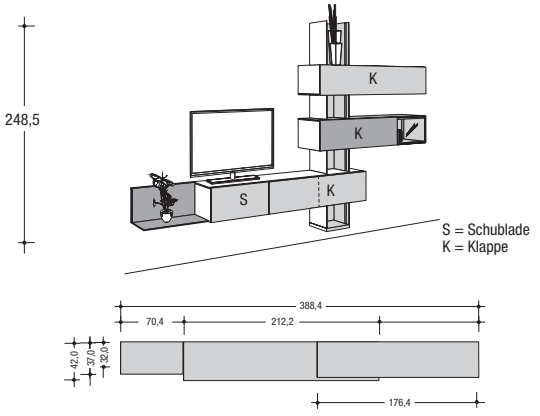

wie Abb. spiegelb.

980005
981005

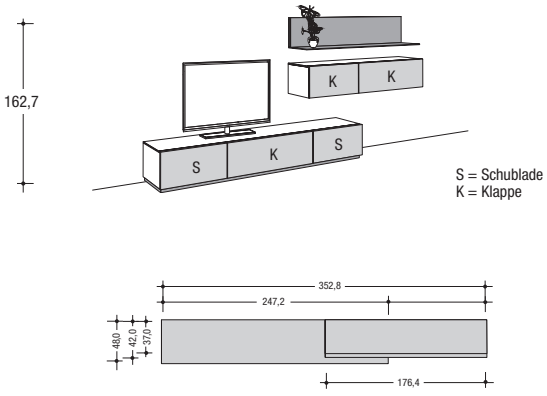

wie Abb. spiegelb.

980008
981008

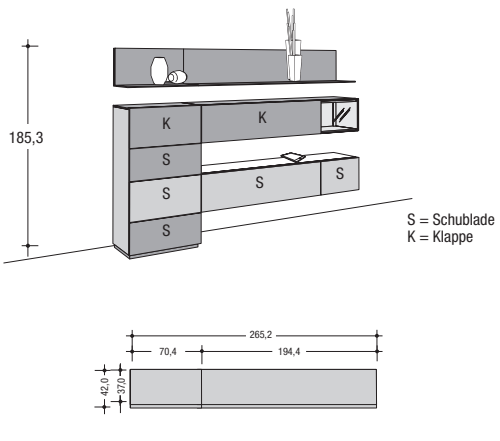

wie Abb. spiegelb.

980009
981009

Vorschlagskombinationen

Als Alternative zu einer individuellen Planung aus dem Gesamtprogramm besteht die Möglichkeit, unter gestalteten Vorschlagskombinationen auszuwählen. Diese erleichtern die Planung. Die Vorschlagskombinationen können um eventuelles Zubehör ergänzt werden. Dieses wird gegen Aufpreis berechnet.

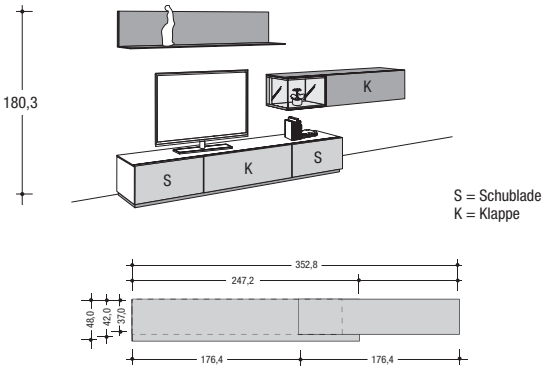

wie Abb. spiegelb.

980010
981010

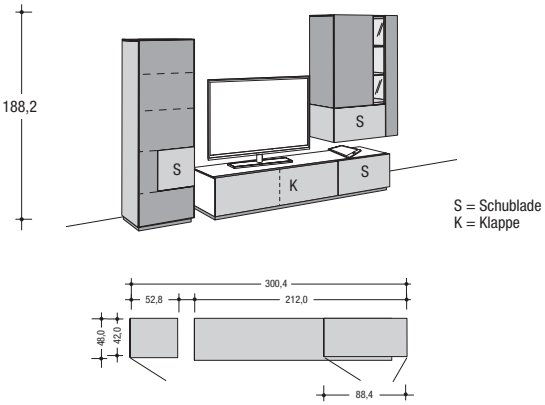

wie Abb. spiegelb.

980011
981011

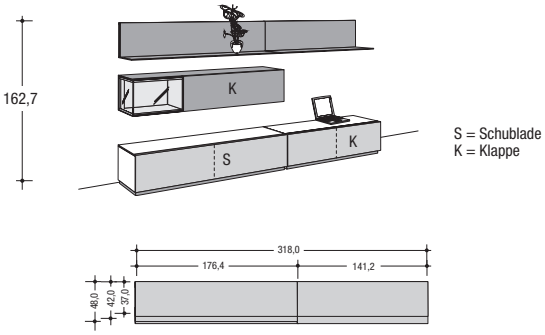

wie Abb. spiegelb.

980012
981012

2 Raster Lowboards

2 Raster Lowboards
35,2 cm hoch
(39,2 cm hoch inkl. 4,0 cm hoher Sockelleiste),
48,0 cm tief

Inkl. Kabeldurchlass mittig in Rückwand hinter Klappe mit Klappenanschlag unten pro Fach

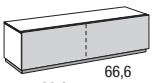

3

141,2 cm breit

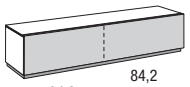

3

176,4 cm breit

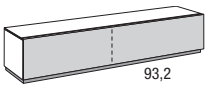

3

194,4 cm breit

		1 Schublade	1 Klappe	1 Schublade	1 Klappe	1 Schublade	1 Klappe
Klappenanschlag unten		**214801**	**214808**	**217801**	**217808**	**219801**	**219808**

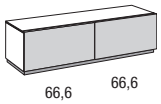

3

141,2 cm breit

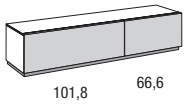

3

176,4 cm breit

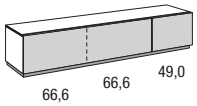

3

194,4 cm breit

		2 Schubladen	2 Klappen	1 Schublade; 1 Klappe	2 Schubladen	2 Klappen	1 Schublade; 1 Klappe	2 Schubladen	2 Klappen	1 Schublade; 1 Klappe
Klappenanschlag unten	wie Abb. spiegelb.	**214811**	**214818**	**2148131** **2148132**	**2178111** **2178112**	**2178181** **2178182**	**2178131** **2178132**	**2198111** **2198112**	**2198181** **2198182**	**2198131** **2198132**

Bei Einplanung als Hängeelemente: Max. Belastung: 30 kg

2 Raster Lowboards
35,2 cm hoch
(39,2 cm hoch inkl. 4,0 cm hoher Sockelleiste),
42,0 cm tief

Inkl. Kabeldurchlass mittig in Rückwand hinter Klappe mit Klappenanschlag unten pro Fach. Hinter Klappen mit Klappenanschlag oben befindet sich kein Kabeldurchlass.

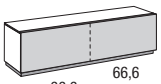

3

141,2 cm breit

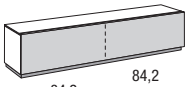

3

176,4 cm breit

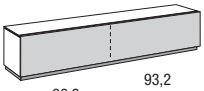

3

194,4 cm breit

		1 Schublade	1 Klappe	1 Schublade	1 Klappe	1 Schublade	1 Klappe
Klappenanschlag unten		**214001**	**214008**	**217001**	**217008**	**219001**	**219008**
Klappenanschlag oben			**214009**		**217009**		**219009**

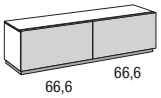

3

141,2 cm breit

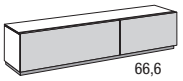

3

176,4 cm breit

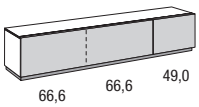

3

194,4 cm breit

		2 Schubladen	2 Klappen	1 Schublade; 1 Klappe	2 Schubladen	2 Klappen	1 Schublade; 1 Klappe	2 Schubladen	2 Klappen	1 Schublade; 1 Klappe
Klappenanschlag unten	wie Abb. spiegelb.	**214011**	**214018**	**2140131** **2140132**	**2170111** **2170112**	**2170181** **2170182**	**2170131** **2170132**	**2190111** **2190112**	**2190181** **2190182**	**2190131** **2190132**
Klappenanschlag oben	wie Abb. spiegelb.		**214019**			**2170191** **2170192**			**2190191** **2190192**	

Bei Einplanung als Hängeelemente: Max. Belastung: 40 kg

Hängebeschlag
Werden Elemente als Hänge-elemente eingeplant, so ist ein Hängebeschlag zu bestellen. In diesem Fall entfällt die Sockelleiste.

4140	**4176**	**4196**

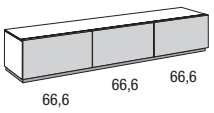

4

212,0 cm breit

	3 Schubladen	3 Klappen	1 Schublade; 1 Klappe; 1 Schublade
	221801	**221808**	**221803**

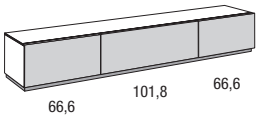

4

247,2 cm breit

	3 Schubladen	3 Klappen	1 Schublade; 1 Klappe; 1 Schublade
	224801	**224808**	**224813**

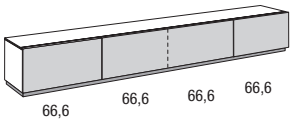

6

282,8 cm breit

	3 Schubladen	3 Klappen	1 Schublade; 1 Klappe; 1 Schublade
	281801	**281808**	**281813**

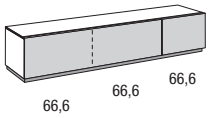

4

212,0 cm breit

	2 Schubladen	2 Klappen	1 Klappe; 1 Schublade
wie Abb. spiegelb.	**2218111** **2218112**	**2218181** **2218182**	**2218131** **2218132**

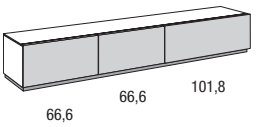

4

247,2 cm breit

	3 Schubladen	3 Klappen	1 Klappe; 2 Schubladen
wie Abb. spiegelb.	**2248111** **2248112**	**2248181** **2248182**	**2248131** **2248132**

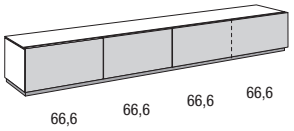

6

282,8 cm breit

	3 Schubladen	3 Klappen	1 Klappe; 2 Schubladen
wie Abb. spiegelb.	**2818111** **2818112**	**2818181** **2818182**	**2818131** **2818132**

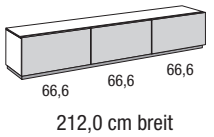

4

212,0 cm breit

	3 Schubladen	3 Klappen	1 Schublade; 1 Klappe; 1 Schublade
	221001	**221008**	**221003**
		221009	

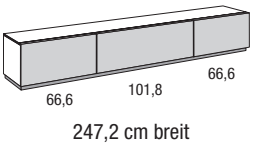

4

247,2 cm breit

	3 Schubladen	3 Klappen	1 Schublade; 1 Klappe; 1 Schublade
	224001	**224008**	**224003**
		224009	

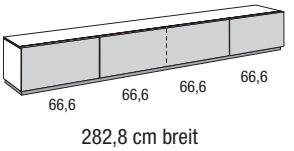

6

282,8 cm breit

	3 Schubladen	3 Klappen	1 Schublade; 1 Klappe; 1 Schublade
	281001	**281008**	**281003**
		281009	

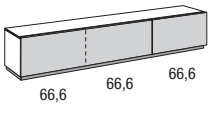

4

212,0 cm breit

	2 Schubladen	2 Klappen	1 Klappe; 1 Schublade
wie Abb. spiegelb.	**2210111** **2210112**	**2210181** **2210182**	**2210131** **2210132**
wie Abb. spiegelb.		**2210191** **2210192**	

Distanzplatte
Werden zwei Lowboards nebeneinander eingeplant, so ist eine Distanzplatte (schwarz, wirkt wie eine Schattenfuge) zu bestellen.

für 42,0 cm Elementtiefe	**242**
für 48,0 cm Elementtiefe	**248**

4211	**4246**	**4281**

Media-Zubehör für Lowboards

Funktions-Schublade

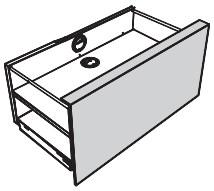

Funktions-Schublade
Es besteht die Möglichkeit, die 70,4 cm breiten Schubladen als Funktions-Schubladen für Geräte einzusetzen (gegen Aufpreis).

Achten Sie bitte auf die vom Elektrohersteller angegebenen Anforderungen zu Freiräumen (Wärmestau)!

für 48,0 cm Elementtiefe	**708**

IR-Repeater-Set

IR-Repeater-Set
Infrarot-Signal-Übertragungs-Set zur Ansteuerung von Media-Geräten hinter Holz-/Lackfronten. Mit einem Set können die Geräte in einem Fach angesteuert werden. Dabei gilt:

- Pro Fach muss ein Set eingesetzt werden. Es können bei großen Fächern auch zwei Sender installiert werden, um die Sendeleistung zu erhöhen. In diesem Fall ist lediglich ein zusätzlicher Sender zu bestellen.
- Der Sender ist in unmittelbarer Reichweite zum Empfangsauge des Mediengerätes anzubringen.
- Übertragbares IR Frequenzband 20 - 60 kHz
- Mit einem Empfänger lassen sich bis zu 3 Sender kombinieren.

Es besteht die Möglichkeit der Verwendung von 3 Sendern über einen Empfänger inkl. Masterbox. Dieses ermöglicht die gleichzeitige Ansteuerung von 3 unterschiedlichen Möbelfächern bzw. lässt es in kritischen Anwendungen zu, ein Möbelfach mit mehreren Sendern auszustatten, um die Sendeleistung in diesem Fach zu erhöhen bzw. 2 nebeneinander stehende Endgeräte ansteuern zu können.

Das IR-Repeater-Set besteht aus:
- 1 Empfangsauge (Ø 3,0 cm) inkl. Standwinkel
- 1 elektrischer Sender
- 1 Stecker EVG 12 V
- Kabelclipse

Bitte beachten Sie die Angaben der Bedienungsanleitung!

IR-Repeater-Set 1 Empfangsauge und 1 Sender inkl. Standwinkel
2001
zusätzlicher Sender
2003

Kabeldurchlässe

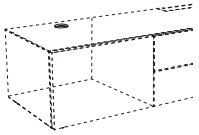 **Kabeldurchlass K1** silberfarbig; Ø 8,0 cm; Es besteht die Möglichkeit eines Kabeldurchlasses in der Abdeckplatte der Lowboards. Der Kabeldurchlass ist im hinteren Bereich der Abdeckplatte möglich. Position mittig vom Fach, Mitte der Bohrung von der Hinterkante des Elementes: 10,0 cm.	**K1**
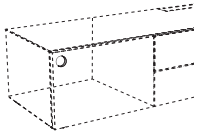 **Kabeldurchlass K2** silberfarbig; Ø 8,0 cm; Es besteht die Möglichkeit eines Kabeldurchlasses in der Rückwand der Lowboards. Position mittig vom Fach.	**K2**
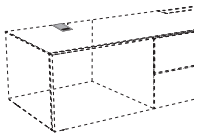 **Kabeldurchlass K7** silberfarbig; 7,0 x 12,0 cm; Es besteht die Möglichkeit eines Kabeldurchlasses in der Abdeckplatte der Lowboards. Position mittig vom Fach, bündig an der Hinterkante des Elementes.	**K7**
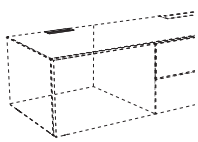 **Kabeldurchlass K8** silberfarbig; 12,8 x 3,2 cm; Es besteht die Möglichkeit eines Kabeldurchlasses in der Abdeckplatte der Lowboards. Der Kabeldurchlass ist an der Hinterkante der Abdeckplatte möglich. Position mittig vom Fach.	**K8**
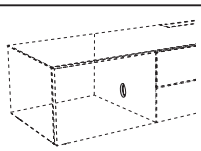 **Kabeldurchlass K20** silberfarbig; Ø 8,0 cm; Es besteht die Möglichkeit eines Kabeldurchlasses in den Mittelseiten der Lowboards.	**K20**

Säulensystem, Flachbildschirmhalter

Säulensystem
bestehend aus einer Säule aus Metall (zur freien Wandmontage) sowie aus Audio-/DVD-Träger(n), frei an der Säule einplanbar.

Anwendungsbeispiel:

Säulen
aus Metall; zur freien Wandmontage ab Oberkante Sockelleiste; Kabel können in beliebiger Höhe verlegt und verborgen werden; Audio-/DVD-Träger können frei an der Säule eingeplant werden.

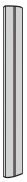

36,8 cm hoch	64,1 cm hoch
9201	**9202**

Audio-/DVD-Träger
aus Metall; kann in beliebiger Höhe an der Säule posi-tioniert und zur Anpassung an Audio-/DVD-Geräte jeder Größe eingestellt werden; vorne mit Gummiverkleidung, um ein Verrutschen der Geräte zu verhindern; max. Belastung: 10 kg

9203

Flachbildschirmhalter WTL6
Der Flachbildschirmhalter kann 3-dimensional verstellt werden. Er ist geeignet für Flachbildschirme mit einer Bildschirmdiagonale von 102-216 cm (40“-85“); max. Belastung: 45 kg.
Geeignet für Curved TV‘s.
Flachbildschirmhalter einsetzbar für VESA-Norm:
min.: 200 x 200 mm
max.: 600 x 400 mm

zur freien Wandmontage	zur Montage an Paneele
9704	**9705**

Flachbildschirmhalter THIN 345, optimal einstellbar
Der Flachbildschirmhalter kann 3-dimensional verstellt werden. Er ist geeignet für Flachbildschirme mit einer Bildschirmdiagonale von 102-165 cm (40“-65“) und einer max. Tiefe von 5,0 cm; max. Belastung: 25 kg.
Unter www.vogels.com können Sie prüfen, ob Ihr Flachbildschirm an diesem Flachbildschirmhalter montiert werden kann. Geben Sie die Bezeichnung THIN 345 ein. Nach wenigen Schritten ist ersichtlich, ob Ihr Flachbildschirm mit dem Flachbildschirmhalter kompatibel ist.
Nicht geeignet für Curved TV’s.
Flachbildschirmhalter einsetzbar für VESA-Norm:
min.: 100 x 100 mm
max.: 600 x 400 mm

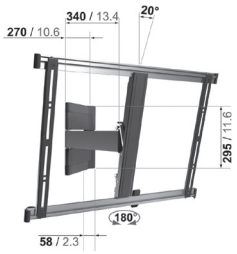

zur freien Wandmontage	zur Montage an Paneele
9304	**9305**

Flachbildschirmhalter THIN 315
Der Flachbildschirmhalter kann um max. 15° geneigt werden. Er ist geeignet für Flachbildschirme mit einer Bildschirmdiagonale von 102-165 cm (40“-65“) und einer max. Tiefe von 5,0 cm; max. Belastung: 25 kg.
Unter www.vogels.com können Sie prüfen, ob Ihr Flachbildschirm an diesem Flachbildschirmhalter montiert werden kann. Geben Sie die Bezeichnung THIN 315 ein. Nach wenigen Schritten ist ersichtlich, ob Ihr Flachbildschirm mit dem Flachbildschirmhalter kompatibel ist.
Nicht geeignet für Curved TV’s.
Flachbildschirmhalter einsetzbar für VESA-Norm:
min.: 100 x 100 mm
max.: 600 x 400 mm

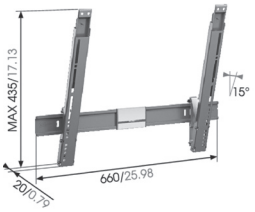

zur freien Wandmontage	zur Montage an Paneele
9504	**9505**

Hellgraues Raster in den Zeichnungen = Bauteile in Holzausführung

Holz

Dunkelgraues Raster in den Zeichnungen = Bauteile in Lackausführung

Lack

4 Raster Sideboards

4 Raster Sideboards
70,6 cm hoch
(74,6 cm hoch inkl. 4,0 cm hoher Sockelleiste),
48,0 cm tief

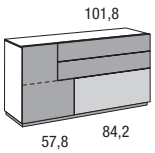

141,2 cm breit

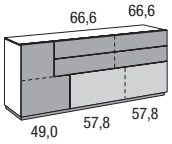

176,8 cm breit

		1 Tür; 3 Schubladen	1 Tür; 2 Schubladen; 1 Klappe (unten rechts)	1 Tür; 3 Schubladen	1 Tür; 2 Schubladen; 1 Klappe (unten rechts)
Klappenanschlag unten	wie Abb. spiegelb.	**414031 414032**	**414131 414132**	**417031 417032**	**417131 417132**

Bei Einplanung als Hängeelemente: Max. Belastung: 30 kg

Hängebeschlag
Werden Elemente als Hänge-elemente eingeplant, so ist ein Hängebeschlag zu bestellen. In diesem Fall entfällt die Sockelleiste.

4140 | **4176**

4 Raster Raumteiler-Sideboards

4 Raster Raumteiler-Sideboards
70,6 cm hoch
(74,6 cm hoch inkl. 4,0 cm hoher Sockelleiste),
51,0 cm tief

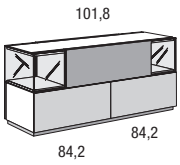

176,4 cm breit

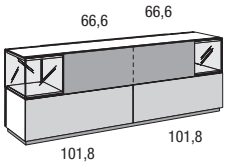

211,6 cm breit

		1 Klappe mit Glasausschnitt; 2 Schubladen	1 Klappe mit Glasausschnitt; 2 Schubladen
Klappenanschlag unten		**417015**	**421015**

8 Raster Highboards

8 Raster Highboards
128,2 cm hoch
(132,2 cm hoch inkl. 4,0 cm hoher Sockelleiste),
42,0 cm tief

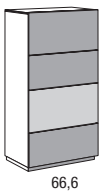

70,4 cm breit

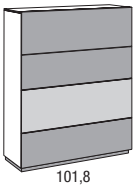

105,6 cm breit

		4 Schubladen	1 Klappe; 3 Schubladen	4 Schubladen	1 Klappe; 3 Schubladen
Klappenanschlag unten		**87001**	**87008**	**810011**	**810018**

		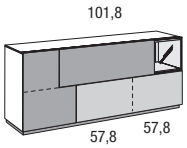 176,8 cm breit		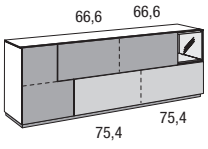 212,0 cm breit		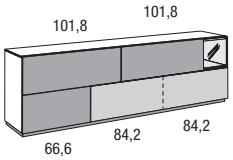 247,2 cm breit
		1 Tür; 2 Schubladen	1 Tür; 1 Schublade; 1 Klappe (unten rechts)	1 Tür; 2 Schubladen	1 Tür; 1 Schublade; 1 Klappe (unten rechts)	4 Schubladen	3 Schubladen; 1 Klappe (unten rechts)
	wie Abb. spiegelb.	**417231 417232**	**417331 417332**	**421031 421032**	**421131 421132**	**424031 424032**	**424131 424132**
		4176		**4211**		**4246**	

9 Raster Einzelmöbel / Vitrinen

9 Raster Einzelmöbel / Vitrinen 164,2 cm hoch (168,2 cm hoch inkl. 4,0 cm hoher Sockelleiste), **42,0 cm tief**					
		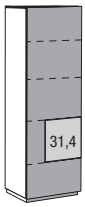 **L** 52,8 cm breit	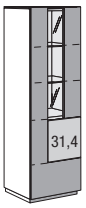 **L** 52,8 cm breit	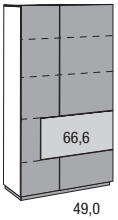 88,4 cm breit	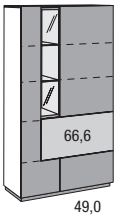 88,4 cm breit
		1 Tür; 1 Schublade	1 Tür mit Glasausschnitt; 1 Schublade	2 Türen; 2 Schubladen	1 Tür mit Glasausschnitt; 1 Tür; 2 Schubladen
	wie Abb. spiegelb.	**95011 L 95012 R**	**95111 L 95112 R**	**98011 98012**	**98111 98112**

Regalelemente

Regalelemente
35,2 cm breit; 32,2 cm tief

Glas-Einlegeböden in Lackausführung; max. Belastung: 5 kg

Bitte beachten Sie bei jeder Planung 1,5 cm Montageluft zur Decke!

Anwendungsbeispiele:

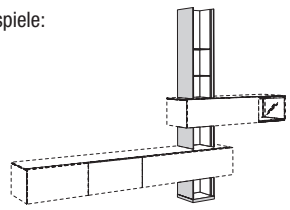

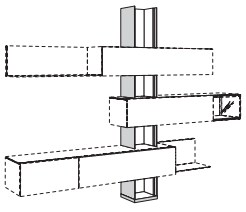

Glas-Einlegeboden für Regale
0,8 cm stark; 19,8 cm tief; Glas-Einlegeböden in Lackausführung

Max. Belastung: 5 kg

Höhe:	32,8 cm	28,8 cm	52,5 cm	116,5 cm	für 35,2 cm Breite
	2311	**2301**	**3301**	**6301**	**333**

L/R = Türanschlag links/rechts

2-6 Raster Hänge-Elemente

2 Raster Hänge-Elemente
35,2 cm hoch;
42,0 cm tief

6 Raster Hänge-Element
131,4 cm hoch;
42,0 cm tief

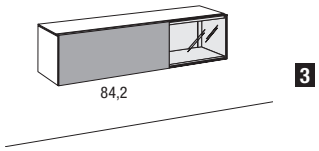

141,2 cm breit

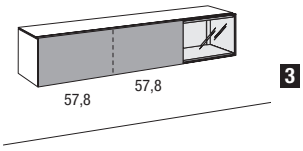

176,4 cm breit

		1 Schublade mit Glasausschnitt	1 Klappe mit Glasausschnitt	1 Schublade mit Glasausschnitt	1 Klappe mit Glasausschnitt
Klappenanschlag unten	wie Abb. spiegelb.	**214111** **214112**	**214181** **214182**	**217111** **217112**	**217181** **217182**

Max. Belastung: 25 kg

Hängeelemente bzw. Wandmontage:
Siehe hierzu die Informationen auf Seite **21**.

3 Raster Hänge-Lowboards

3 Raster Hänge-Lowboards
52,9 cm hoch;
48,0 cm tief

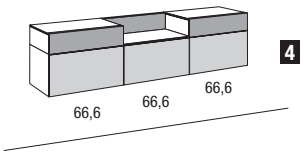

212,0 cm breit

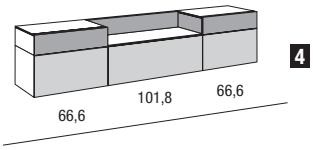

247,2 cm breit

		5 Schubladen	3 Klappen; 2 Schubladen	2 Schubladen; 1 Klappe; 2 Schubladen	5 Schubladen	3 Klappen; 2 Schubladen	2 Schubladen; 1 Klappe; 2 Schubladen
Klappenanschlag unten		**32101**	**32108**	**32103**	**32401**	**32408**	**32403**

Max. Belastung: 30 kg

Hängeelemente bzw. Wandmontage:
Siehe hierzu die Informationen auf Seite **21**.

6 Raster Hänge-Paneel

6 Raster Hänge-Paneel
99,2 cm hoch;
5,0 cm stark;
Glasbord:
0,8 cm stark; 32,2 cm tief;
Gesamttiefe: 37,2 cm

Glasbord des Hänge-Paneels in Lackausführung

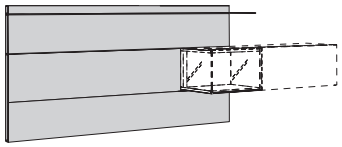

212,0 cm breit

Max. Belastung: 40 kg
Max. Belastung Glasbord: 11 kg

wie Abb. spiegelb.	**62101** **62102**

Hängeelemente bzw. Wandmontage:
Siehe hierzu die Informationen auf Seite **21**.

2 Raster Winkelborde

2 Raster Winkelborde
35,5 cm hoch;
37,0 cm tief

Glasbord der Winkelborde in Lackausführung

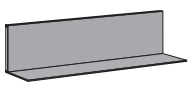

		70,4 cm breit	105,6 cm breit	141,2 cm breit	176,4 cm breit	194,4 cm breit	212,0 cm breit	247,2 cm breit	282,8 cm breit
		Max. Belastung: 3,5 kg	Max. Belastung: 5 kg	Max. Belastung: 7 kg	Max. Belastung: 9 kg	Max. Belastung: 10 kg	Max. Belastung: 11 kg	Max. Belastung: 12,5 kg	Max. Belastung: 14 kg
37,0 cm tief		**2703**	**2103**	**2143**	**2173**	**2193**	**2213**	**2243**	**2283**

Montagehinweise für Hängeelemente: 3 6
Beachten Sie bitte hierzu unbedingt die Informationen und Hinweise im Kapitel „Wandbeschaffenheit“!

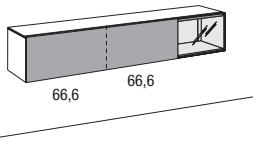

3

194,4 cm breit

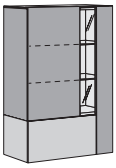

3

88,4 cm breit

		1 Schublade mit Glasausschnitt	1 Klappe mit Glasausschnitt		1 Tür; 1 Tür mit Glasausschnitt; 1 Schublade
	wie Abb. spiegelb.	**219111** **219112**	**219181** **219182**		**68011** **68012**

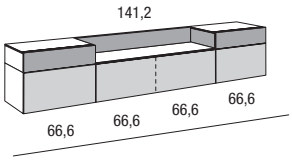

4

282,8 cm breit

		5 Schubladen	3 Klappen; 2 Schubladen	2 Schubladen; 1 Klappe; 2 Schubladen
		32801	**32808**	**32803**

1 Raster Aufsatz-Paneele

1 Raster Aufsatz-Paneele
17,5 cm hoch;
5,0 cm stark

Aufsatz-Paneele zur Montage
auf Low- oder Sideboards

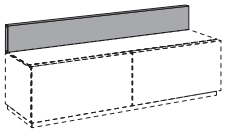

	141,2 cm breit	176,4 cm breit	194,4 cm breit	212,0 cm breit	247,2 cm breit	282,8 cm breit
	1143	**1173**	**1193**	**1213**	**1243**	**1283**

Tagesliege, Polsterrolle

Tagesliege
ca. 55 cm hoch; 200 cm lang; 100 cm breit

inkl. Federholzrahmen hülstaflex comfort A (starr, nicht verstellbar)
und Matratze TopPoint 500 mit Möbelstoffbezug in Härteklasse 2 (mittel)

Für Informationen zum Federholzrahmen und zur Matratze siehe Typenliste „Schlafsysteme“.
hülsta-Bezugskollektion: siehe Typenliste „hülsta-Bezugskollektion“, bitte die gewünschte Ausführung deutlich im Auftrag angeben!

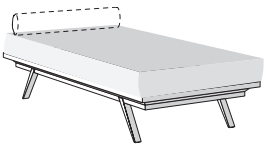

Bettenmaße:
Höhe Oberkante Bettseite: 35,5 cm
Bodenfreiheit: ca. 24 cm

	Typen-Nr.	
mit Bezug in Stoffgr. I	**825**	
mit Bezug in Stoffgr. II	**825**	
mit Bezug in Stoffgr. III	**825**	

Polsterrolle mit Möbelstoffbezug
Ø ca. 19 cm

hülsta-Bezugskollektion: siehe Typenliste „hülsta-Bezugskollektion“, bitte die gewünschte Ausführung deutlich im Auftrag angeben!

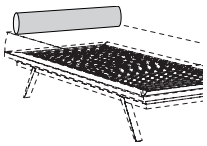

für Tagesliegenbreite 100 cm

mit Bezug in Stoffgr. I	**8010**	
mit Bezug in Stoffgr. II	**8010**	
mit Bezug in Stoffgr. III	**8010**	

Zubehör für Schubladen

Tableau mit grauem Stoff bespannt 		für 31,4 cm Fachbreite	für 49,0 cm Fachbreite	für 57,8 cm Fachbreite	für 66,6 cm Fachbreite	für 75,4 cm Fachbreite	für 84,2 cm Fachbreite	für 93,2 cm Fachbreite	für 101,8 cm Fachbreite
	für 42,0 cm Elementtiefe	**8620**	**8621**	**8622**	**8623**		**8624**	**8625**	**8626**
	für 48,0 cm Elementtiefe		**8631**	**8632**	**8633**	**8630**	**8634**	**8635**	**8636**
CD-Einsatz für Schubladen Bitte geben Sie in Ihrer Bestellung und Zeichnung genau an, für welche 2 Raster Schublade der CD-Einsatz eingeplant wird. 	für 42,0 cm Elementtiefe	für 32 CD's **8420**	für 48 CD's **8421**	für 64 CD's **8422**	für 64 CD's **8423**		für 96 CD's **8424**	für 96 CD's **8425**	für 112 CD's **8426**
	für 48,0 cm Elementtiefe		für 54 CD's **8431**	für 72 CD's **8432**	für 72 CD's **8433**	für 90 CD's **8430**	für 108 CD's **8434**	für 108 CD's **8435**	für 126 CD's **8436**
DVD/Blu-Ray-Einsatz für Schubladen Bitte geben Sie in Ihrer Bestellung und Zeichnung genau an, für welche 2 Raster Schublade der DVD/Blu-Ray-Einsatz eingeplant wird. 	für 42,0 cm Elementtiefe	für 11 DVD's **8320**	für 22 DVD's **8321**	für 22 DVD's **8322**	für 33 DVD's **8323**		für 44 DVD's **8324**	für 44 DVD's **8325**	für 44 DVD's **8326**
	für 48,0 cm Elementtiefe		für 24 DVD's **8331**	für 24 DVD's **8332**	für 36 DVD's **8333**	für 36 DVD's **8330**	für 48 DVD's **8334**	für 48 DVD's **8335**	für 48 DVD's **8336**
Besteckbox aus Metall, innen mit grauem Stoff bespannt; inkl. Einteilungen 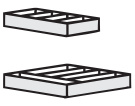		17,6 cm breit **855**				35,2 cm breit **856**			
Besteckreiter mit grauem Stoff bespannt, zur Bestückung von Schubladen Satz 1: für 60 Besteckteile Satz 2: für 17 Vorlegeteile		**Satz 1:** für übliches Essbesteck wie Löffel, Gabeln, Messer etc. **116**				**Satz 2:** für Saucenkelle, Kuchengabeln, Tortenheber etc. **117**			

Beleuchtung

Diese Leuchten enthalten eingebaute LED-Lampen der Energieeffizienzklasse A++ bis A. Die Lampen können in der Leuchte nicht ausgetauscht werden. 12 V				LED-Beleuchtung inkl. Tretschalter. Für die Schaltung ist eine Funkfernbedienung möglich (gegen Mehrpreis; siehe unten).					
LED-Lichtleiste zur Montage unter Hänge-Elemente und Winkelborde	für 70,4 cm Elementbreite	für 88,4 cm Elementbreite	für 105,6 cm Elementbreite	für 141,2 cm Elementbreite	für 176,4 cm Elementbreite	für 194,4 cm Elementbreite	für 212,0 cm Elementbreite	für 247,2 cm Elementbreite	für 282,8 cm Elementbreite
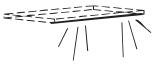	6,3 W	8,4 W	9,6 W	13,0 W	16,4 W	18,3 W	20,2 W	23,6 W	26,9 W
	705	**885**	**105**	**145**	**175**	**195**	**215**	**245**	**285**
LED-Einbaustrahler Ø 7,1 cm; zur Montage in Elemente	2,9 W								
	7941								

Funkfernbedienung mit Farbwechsel

Standardmäßig erfolgt die Schaltung der Beleuchtung durch einen außenliegenden Fußschalter. Die Farbtemperatur der LED-Leuchten bei Einsatz des Fußschalters ist kaltweiß. Als Alternative ist aber auch eine 4-Kanal Funkfernbedienung möglich, für die ein Aufpreis berechnet wird. Mit jedem der 4 Kanäle können mehrere Leuchten ein- und ausgeschaltet werden. Alle 4 Kanäle sind separat über Tastendruck dimmbar. Die Farbtemperatur aller 4 Kanäle ist von kaltweiß (ca. 6500 Kelvin = Grundeinstellung der LED-Leuchten) auf warmweiß (ca. 2700 Kelvin) stufenlos einstellbar. Wenn warmweiß gewünscht wird, muss eine Funkfernbedienung bestellt werden. Des weiteren besteht die Möglichkeit, mit den Tasten „Alles an“ bzw. „Alles aus“ alle Kanäle gleichzeitig an- bzw. auszuschalten. Bis zu 4 Sender können beliebig viele Empfänger ansteuern. Die Funkfernbedienung besteht aus einem Sender und einem Empfänger. Werden aufgrund der Möbelplanung mehrere Empfänger benötigt, werden diese und entsprechende Kabel werkseitig zugesteuert (ohne Mehrpreis). Bei Einsatz der Funkfernbedienung entfällt die Fußschaltung.

2019

MADERA

Sonderanfertigungen sind auf Anfrage möglich.
Bitte wenden Sie sich an Ihren Kundenberater.

Funkfernbedienung mit Farbwechsel

Standardmäßig erfolgt die Schaltung der Beleuchtung durch einen außenliegenden Fußschalter. Die Farbtemperatur der LED-Leuchten bei Einsatz des Fußschalters ist kaltweiß. Als Alternative ist aber auch eine 4-Kanal Funkfernbedienung möglich, für die ein Aufpreis berechnet wird. Mit jedem der 4 Kanäle können mehrere Leuchten ein- und ausgeschaltet werden. Alle 4 Kanäle sind separat über Tastendruck dimmbar. Die Farbtemperatur aller 4 Kanäle ist von kaltweiß (ca. 6500 Kelvin = Grundeinstellung der LED-Leuchten) auf warmweiß (ca. 2700 Kelvin) stufenlos einstellbar. Wenn warmweiß gewünscht wird, muss eine Funkfernbedienung bestellt werden. Des weiteren besteht die Möglichkeit, mit den Tasten „Alles an“ bzw. „Alles aus“ alle Kanäle gleichzeitig an- bzw. auszuschalten. Bis zu 4 Sender können beliebig viele Empfänger ansteuern. Die Funkfernbedienung besteht aus einem Sender und einem Empfänger. Werden aufgrund der Möbelplanung mehrere Empfänger benötigt, werden diese und entsprechende Kabel werkseitig zugesteuert (ohne Mehrpreis). Bei Einsatz der Funkfernbedienung entfällt die Fußschaltung.

Bei der Funkfernbedienung sind die folgenden Punkte zu beachten:
- Der Empfänger ist hinter Rückwand oder unter Sockelböden (unterhalb von Sockelböden mindestens 20 mm Raum erforderlich) zu positionieren.
- Die Gesamtwattzahl aller eingeplanten Beleuchtungen je Vorschaltgerät/Empfänger darf 30 Watt nicht überschreiten.
- 4 Kanäle = 4 Beleuchtungsgruppen
- 1 Beleuchtungsgruppe = x Leuchtmittel
- Alle Leuchten innerhalb einer Beleuchtungsgruppe können auf die gleiche Helligkeit gedimmt werden.
- Für alle Leuchten aller Beleuchtungsgruppen kann die gleiche Lichtfarbe eingestellt werden. Diese Lichtfarbe ist dann gültig für alle Beleuchtungen.

Bitte beachten Sie unbedingt die Bedienungs- und Programmieranleitung!

4-Kanal Funkfernbedienung mit Farbwechsel

4-Kanal Funkfernbedienung mit Farbwechsel

Type	**2019**

Anwendungsbeispiele (schematische Darstellungen)

Beispiel 1

Beleuchtung innerhalb eines Möbels

Kanal 1 schaltet (und dimmt) alle Leuchtmittel in Beleuchtungsgruppe 1, d.h. den LED-Einbaustrahler in der linken Vitrine

Kanal 2 schaltet (und dimmt) alle Leuchtmittel in Beleuchtungsgruppe 2, d.h. die LED-Einbaustrahler im offenen Fach

Kanal 3 schaltet (und dimmt) alle Leuchtmittel in Beleuchtungsgruppe 3, d.h. den LED-Einbaustrahler in der rechten Vitrine

Hinweise:
Die Gesamtwattzahl aller eingeplanten Beleuchtungen je Vorschaltgerät/ Empfänger darf 30 Watt nicht überschreiten. Für alle Leuchten aller Beleuchtungsgruppen kann die gleiche Lichtfarbe eingestellt werden. Diese Lichtfarbe ist dann gültig für alle Beleuchtungen.

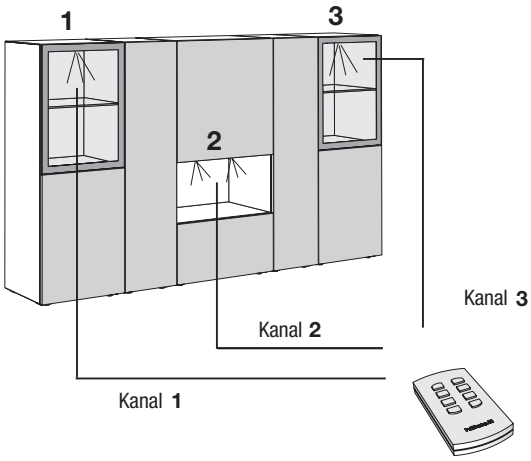

Beispiel 2

Beleuchtung von bauseits getrennten Möbeln

Kanal 1 schaltet (und dimmt) alle Leuchtmittel in Beleuchtungsgruppe 1, d.h. den LED-Einbaustrahler und die LED-Lichtblenden in der linken Vitrine

Kanal 2 schaltet (und dimmt) alle Leuchtmittel in Beleuchtungsgruppe 2, d.h. die LED-Einbaustrahler und die LED-Lichtblenden in der mittleren Vitrine

Kanal 3 schaltet (und dimmt) alle Leuchtmittel in Beleuchtungsgruppe 3, d.h. den LED-Einbaustrahler und die LED-Lichtblenden in der rechten Vitrine

Hinweise:
Die Gesamtwattzahl aller eingeplanten Beleuchtungen je Vorschaltgerät/ Empfänger darf 30 Watt nicht überschreiten. Für alle Leuchten aller Beleuchtungsgruppen kann die gleiche Lichtfarbe eingestellt werden. Diese Lichtfarbe ist dann gültig für alle Beleuchtungen.

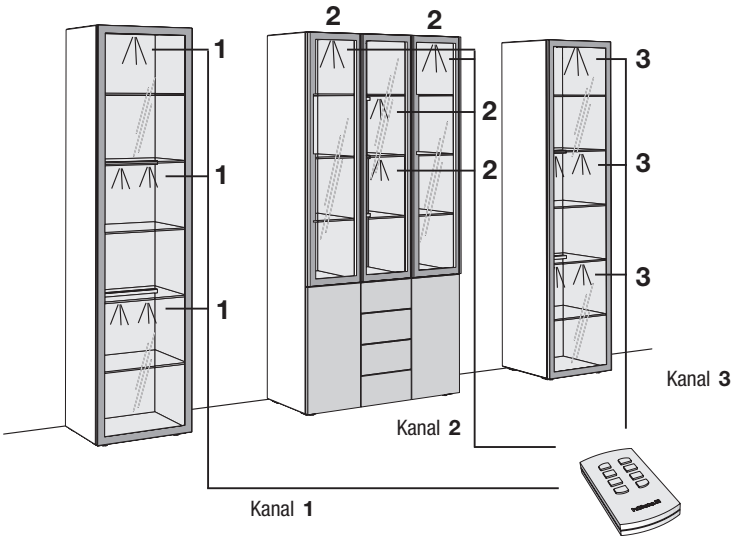

Beispiel 3

Beleuchtung von bauseits getrennten Möbeln

Kanal 1 schaltet (und dimmt) alle Leuchtmittel in Beleuchtungsgruppe 1, d.h. die LED-Einbaustrahler in der linken, mittleren und rechten Vitrine

Kanal 2 schaltet (und dimmt) alle Leuchtmittel in Beleuchtungsgruppe 2, d.h. die oberen LED-Lichtblenden in der linken, mittleren und rechten Vitrine

Kanal 3 schaltet (und dimmt) alle Leuchtmittel in Beleuchtungsgruppe 3, d.h. die unteren LED-Lichtblenden in der linken, mittleren und rechten Vitrine

Hinweise:
Die Gesamtwattzahl aller eingeplanten Beleuchtungen je Vorschaltgerät/ Empfänger darf 30 Watt nicht überschreiten. Für alle Leuchten aller Beleuchtungsgruppen kann die gleiche Lichtfarbe eingestellt werden. Diese Lichtfarbe ist dann gültig für alle Beleuchtungen.

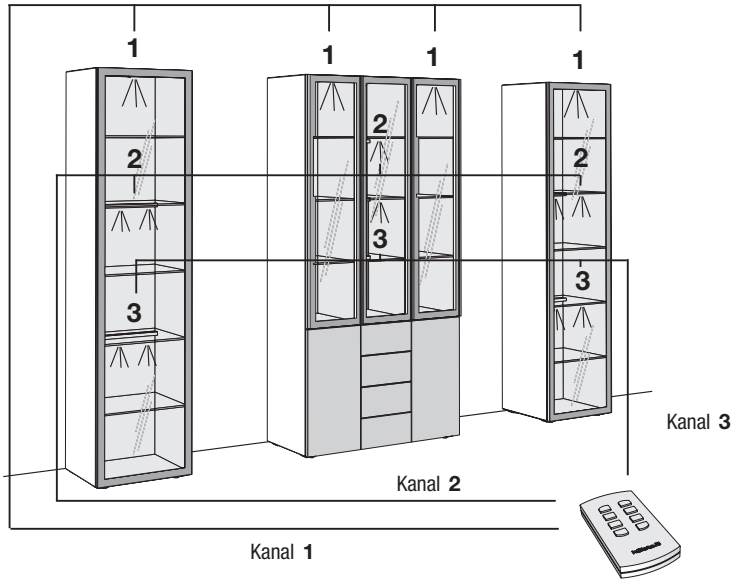

Kabeldurchlässe

Für nahezu alle hülsta-Wohnprogramme besteht die Möglichkeit, die Abdeckplatten, Seiten, Böden, etc. der einzelnen Programme mit Kabeldurchlässen auszustatten, um eine einfache Verkabelung von elektronischen Geräten zu ermöglichen. Die 4 verschiedenen, hier aufgeführten Kabeldurchlässe stehen dabei zur Auswahl. **Bitte beachten Sie diesbezüglich die wichtigen Hinweise.**

Kabeldurchlass K1

Kabeldurchlass für 80er Bohrung, silberfarbig
Standardkabeldurchlass; besonders geeignet für Abdeckplatten, Seiten, Böden und Borde

Abmessungen:
Einbauhöhe: 21 mm
Außendurchmesser: 92 mm
Innendurchmesser: 74 mm
Bohrungsdurchmesser: 80 mm

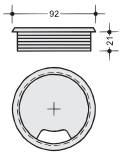

K1

Kabeldurchlass K2

Kabeldurchlass für 80er Bohrung, silberfarbig
besonders geeignet für Rückwände und Seiten

Abmessungen:
Einbauhöhe: 8 mm
Außendurchmesser: 92 mm
Innendurchmesser: 74 mm
Bohrungsdurchmesser: 80 mm

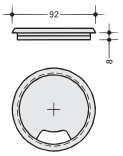

K2

Kabeldurchlass K3

Kabeldurchlass für 60er Bohrung, silberfarbig
besonders geeignet für Böden, Borde und Konstruktionsböden (bedingt geeignet für Scartstecker)

Abmessungen:
Einbauhöhe: 21 mm
Außendurchmesser: 72 mm
Innendurchmesser: 54 mm
Bohrungsdurchmesser: 60 mm

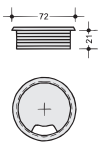

K3

Kabeldurchlass K20

Kabeldurchlass für 80er Bohrung, silberfarbig
besonders geeignet für Wangen und Mittelseiten

Abmessungen:
Einbauhöhe: 2x 8 mm
Außendurchmesser: 92 mm
Innendurchmesser: 74 mm
Bohrungsdurchmesser: 80 mm

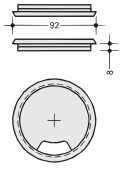

K20

WICHTIGE HINWEISE Bitte unbedingt beachten!
Bitte geben Sie in Ihrer Bestellung unbedingt die **exakte Position** des Kabeldurchlasses an (Maßangabe immer mittig vom Kabeldurchlass). Bei **Hängeelementen** kann der Kabeldurchlass nur in der unteren Position geplant werden (aufgrund der Hängebeschläge). Bei **Abdeckplatten** wird der Kabeldurchlass gemäß der Programm-spezifischen Gegebenheiten vom Werk festgelegt. Gleiches gilt für fertigungstechnische Ausnahmen infolge kundenindividueller Planung. Der K20 wird mittig in der Tiefe der **Wange** angebracht. Bitte die exakte Höhe (Mitte der Bohrung des Kabeldurchlasses ab Unterkante Wange) angeben! Technischer Fortschritt vorbehalten.

Mindestmaß für den Kabeldurchlass (jeweils von der Innenseite): 100 mm von der Seite und 70 mm von hinten (bei horizontalen Flächen) bzw. 100 mm von der Seite und 70 mm von unten (bei vertikalen Flächen). Bitte geben Sie an, ob der Einbau links, rechts oder in der Mitte erfolgen soll.
Standardposition: Wird in Ihrer Bestellung keine Angabe zur exakten Position des Kabeldurchlasses gemacht, erfolgt der Einbau grundsätzlich in der Mitte unten bzw. in der Mitte hinten in der betreffenden Fläche mit der oben angeführten Maßkonstellation.
Achtung! Bitte beachten Sie, daß der Einbau des Kabeldurchlasses nicht an der Position gemacht werden kann, an der sich Einbau- oder Vorbaustrahler, Mittelseiten bzw. eine geteilte Rückwand befinden.
Siehe unbedingt die folgenden Erklärungsskizzen!

für vertikale Flächen

Mindestmaß
100 mm von der Seite und 70 mm von unten

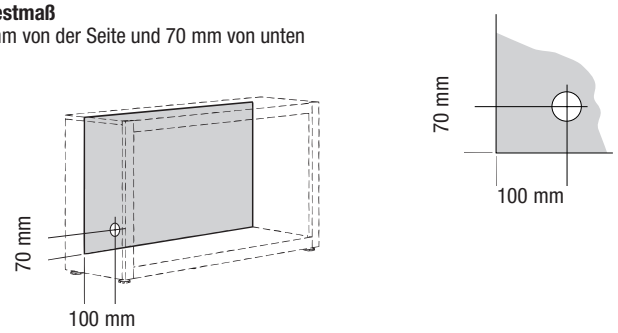

Standardposition
Mittig in der Fläche und 70 mm von unten

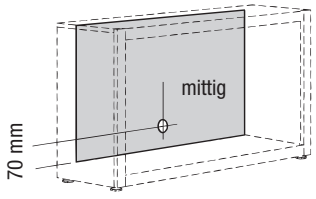

Achtung!
Befinden sich Einbau- oder Vorbaustrahler z. B. in einem Bord, kann an dieser Position nicht der Kabeldurchlass gemacht werden!

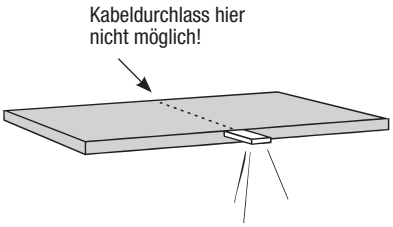

für horizontale Flächen

Mindestmaß
100 mm von der Seite und 70 mm von hinten

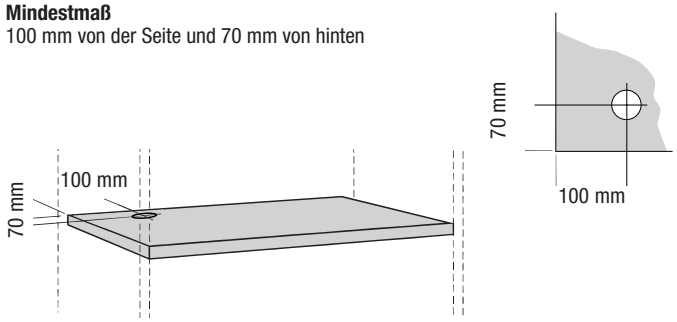

Standardposition
Mittig in der Fläche und 70 mm von hinten

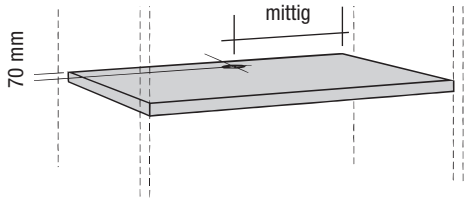

Achtung!
Befindet sich z. B. eine Mittelseite zwischen 2 Borden, kann an dieser Position nicht der Kabeldurchlass gemacht werden!

Wandbeschaffenheit / Montageanleitung

Wichtige Hinweise:
Die Wandbeschaffenheit ist vor Vertragsabschluss unbedingt abzufragen und vor der Montage sorgfältig durch einen Fachmonteur zu überprüfen.

Die Montage darf ausschließlich durch einen Fachmonteur unter sorgfältiger Beachtung der Montageanleitung erfolgen.

Die von hülsta als Standardset beigelegten Kunststoffdübel der Fa. Fischer mit der Typenbezeichnung SX 8 x 65 sind ausschließlich für Beton ≥ C12/15 geeignet, wenn die Wandbeschaffenheiten und Druckfestigkeiten gemäß der untenstehenden Tabelle vorliegen. In jedem Fall ist eine Montage an Leichtbauwänden ausgeschlossen.

Darüber hinaus bieten wir für die untenstehenden Mauerwerksarten ein Befestigungsset mit Montagemörtel der Fa. Fischer an (siehe Montage-Mörtelset unten). Auch hier ist die Montage durch einen Fachmonteur unter Berücksichtigung der Wandbeschaffenheit und der Montageanleitung durchzuführen. Die unten aufgeführten Druckfestigkeiten dürfen auf keinen Fall unterschritten werden.

Baustofftabelle

mit Beschreibung, welche Sets bei folgenden Mauerwerksarten angewendet werden müssen:

Standardset (SX 8 x 65)	**Montage-Mörtelset** ausschließlich für untenstehende Baustoffe geeignet!	
Beton C12/15 Druckfestigkeit ≥ 15 N/mm² 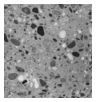	Mauerziegel Mz 12 Druckfestigkeit ≥ 12 N/mm²	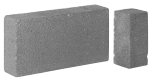 Vollstein aus Leichtbeton V2 Druckfestigkeit ≥ 2 N/mm²
	Kalksandvollstein KS 12 Druckfestigkeit ≥ 12 N/mm²	Hohlblockstein aus Leichtbeton Hbl 2 Druckfestigkeit ≥ 2 N/mm²
	Kalksandlochstein KSL 12 Druckfestigkeit ≥ 12 N/mm²	Porenbeton PP2 Druckfestigkeit ≥ 2 N/mm²
	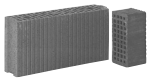 Hochlochziegel HLz 12 Druckfestigkeit ≥ 12 N/mm² Rohdichte ≥ 1,0 kg/dm³	

In allen anderen Fällen ist zwingend eine andere, geeignete Befestigungsart durch einen Fachmonteur auszuwählen. Für die sachgerechte Auswahl anderer Befestigungsarten übernimmt hülsta keinerlei Haftung! Bitte beachten Sie, dass bei unsachgemäßer Befestigung der Möbel an der Wand ein Risiko des Herabfallens bzw. Umkippens besteht – besonders bei Verwendung von bauseitig beschafften alternativen Befestigungsmaterialien. Generell sind Sie als Händler/Fachmonteur für die fachgerechte Wandbefestigung verantwortlich.

Befestigungssets

Kennzeichnungen an den Typenlistenzeichnungen / Montagehinweise für Hängeelemente
Der Großteil der Möbel hat zwei Wandbefestigungspunkte (= Anzahl an Trägerplatten), wenn diese als Hängeelemente eingeplant werden. Dieses wird nicht explizit in der Typenliste erwähnt. Bei einer abweichenden Anzahl an Wandbefestigungspunkten (= Trägerplatten) wird dieses an den Zeichnungen in der Typenliste mit Zahlen in schwarzen Feldern gekennzeichnet. Jede Trägerplatte benötigt vier Befestigungsschrauben.

3 = 3 Trägerplatten
4 = 4 Trägerplatten usw.

Ein **Montage-Mörtelset** ist ausreichend für bis zu max. 3 Trägerplatten oder 4 Hängewangen.

Wichtiger Hinweis: Je nach Wandbeschaffenheit (siehe oben abgebildete Mauerwerksarten) ist die Montage mittels des speziellen Montage-Mörtelsets und einer handelsüblichen Auspreßpistole durchzuführen, welche Grundvoraussetzung für eine sichere und saubere Verarbeitung ist.

Standardset
Das Standardset besteht aus 4 Kunststoffdübeln (SX 8 x 65) und 4 Befestigungsschrauben und ist ausreichend für 1 Trägerplatte.
Die Standardsets sind gemäß der Anzahl an Trägerplatten im Beschlagpaket enthalten.

Montage-Mörtelset für bis zu max. 3 Trägerplatten bestehend aus:

9x Injektions-Siebhülsen
9x Einschraubhülsen
1x Injektionskartusche
2x Statikmischer
1x Montageanleitung

Bitte verwenden Sie die Befestigungsschrauben aus dem Standardset (wird kostenlos mitgeliefert).

Bestellbeispiel:

- Anzahl an Trägerplatten aller bestehenden Typen addieren
- Summe durch „3“ teilen
- Ergebnis auf volle Zahl aufrunden

= Anzahl der benötigten Montage-Mörtelsets

M2

Ihr direkter Draht zu hülsta

- Sie haben Fragen oder Änderungswünsche zu Ihrer Auftragsbestätigung?
  Kontakt **Auftragsmanagement**: Telefon: +49 (0) 2563 / 86-1177 • email: bestellungen@huelsta.de
- Sie haben Fragen zu unseren Produkten oder zu Ihrer laufenden Kommission?
  Kontakt **Kundenberatung**: Telefon: +49 (0) 2563 / 86-1155 • email: produktanfragen@huelsta.de
- Sie haben Beanstandungen zur ausgelieferten Ware oder benötigen Ersatzteile?
  Kontakt **Kundendienst**: Telefon: +49 (0) 2563 / 86-1166 • email: beanstandungen@huelsta.de
- Sie haben Fragen, Anregungen oder Wünsche an das **hülsta-Marketing** oder zu den **hülsta-Produktschulungen?** Telefon: +49 (0) 2563 / 86-1611 • email: marketing@huelsta.de

hülsta-Planungsservice

Bei Ihnen ist richtig viel los? Ein Kunde drängt auf seine Planung und Ihre Zeit reicht nicht? Oder ist eine Planung so komplex, dass Sie zu lange dafür brauchen würden?

Genau für diese Situationen haben wir den hülsta-Planungsservice geschaffen. hülsta-Mitarbeiter erstellen für Sie zeitnah die gewünschte Planung. Mit Ihren Informationen und für die direkte Weitergabe an den Kunden bekommen Sie eine perfekte Umsetzung mit allen Ansichten und der kompletten Bestellliste.

Die hülsta-Checkliste (abzurufen unter **https://hulsta.com/de/service/showroom/**) macht Ihnen die Arbeit dabei besonders leicht. Mit dieser Liste vergessen Sie nichts und der Kunde bekommt schnellstmöglich eine Planung, die ihn begeistern wird.

hülsta-Planungsservice
Tel.: +49 (0) 2563 / 86-0
Fax: +49 (0) 2563 / 86-2666
Mail: Planungsservice-Handel@huelsta.de
Werktags von 8.00 - 18.00 Uhr

Sonderwunsch? Zu uns!

Maximal individuell! – Maximal flexibel! – hülsta macht die meisten Sonderwünsche möglich.
Gibt es einen Wunsch, der so leicht nicht zu planen ist? Rufen Sie uns an, schicken Sie uns eine Mail oder ein Fax. Um auch diese Wünsche Ihres Kunden zu verwirklichen, gibt es das hülsta-Sonderwunsch-Team. Die Kollegen sind die Profis für Sonderanfertigungen. Sie planen und kalkulieren für Sie die möglichen Anfertigungen und entwickeln bei technisch unmöglichen Ideen einen alternativen Vorschlag.

Das hülsta-Sonderwunsch-Programm im Überblick:
- Zahlreiche Sonderanfertigungen sind einfach über die Typenliste bestellbar
- Sonderanfertigungen werden unkompliziert und professionell geplant
- Kompetente Mitarbeiter beraten Sie telefonisch, via Fax und per Mail
- Bei technisch unmöglichen Wünschen erhalten Sie alternative Vorschläge
- Viele Sonderanfertigungen erhalten Sie ohne Mehrpreis
- Ausgebildete Tischler und Techniker setzen die Planungen fachlich perfekt um

hülsta-Sonderwunsch-Team
Tel.: +49 (0) 2563 / 86-0
Fax: +49 (0) 2563 / 86-1417
Mail: Sonderwunsch@huelsta.com

Wir sind auch samstags für Sie da!

Unsere **Samstags-Hotline** ist für Sie **durchgehend** von **10.00 bis 18.00 Uhr** erreichbar.

Telefon: +49 (0) 2563 / 86-1800

Werktags ist für Sie die hülsta-Verkaufsabteilung **durchgehend** von **8.00 bis 18.00 Uhr** erreichbar.

hülsta MADERA Wohnen

Stand: D 4.2018

Entwurf und Konzeption gesetzlich geschützt, Irrtum vorbehalten. Konstruktions-, Farb- und Materialänderungen im Rahmen des technischen Fortschritts vorbehalten.

hülsta-werke · Karl-Hüls-Straße 1 · D-48703 Stadtlohn
Tel. +49 (0) 2563 / 86-0 · Fax +49 (0) 2563 / 86-1000
www.huelsta.com

BSZ Vertrieb hülsta Schweiz · Postfach 47 · 8840 Einsiedeln

hülsta

Die Möbelmarke.